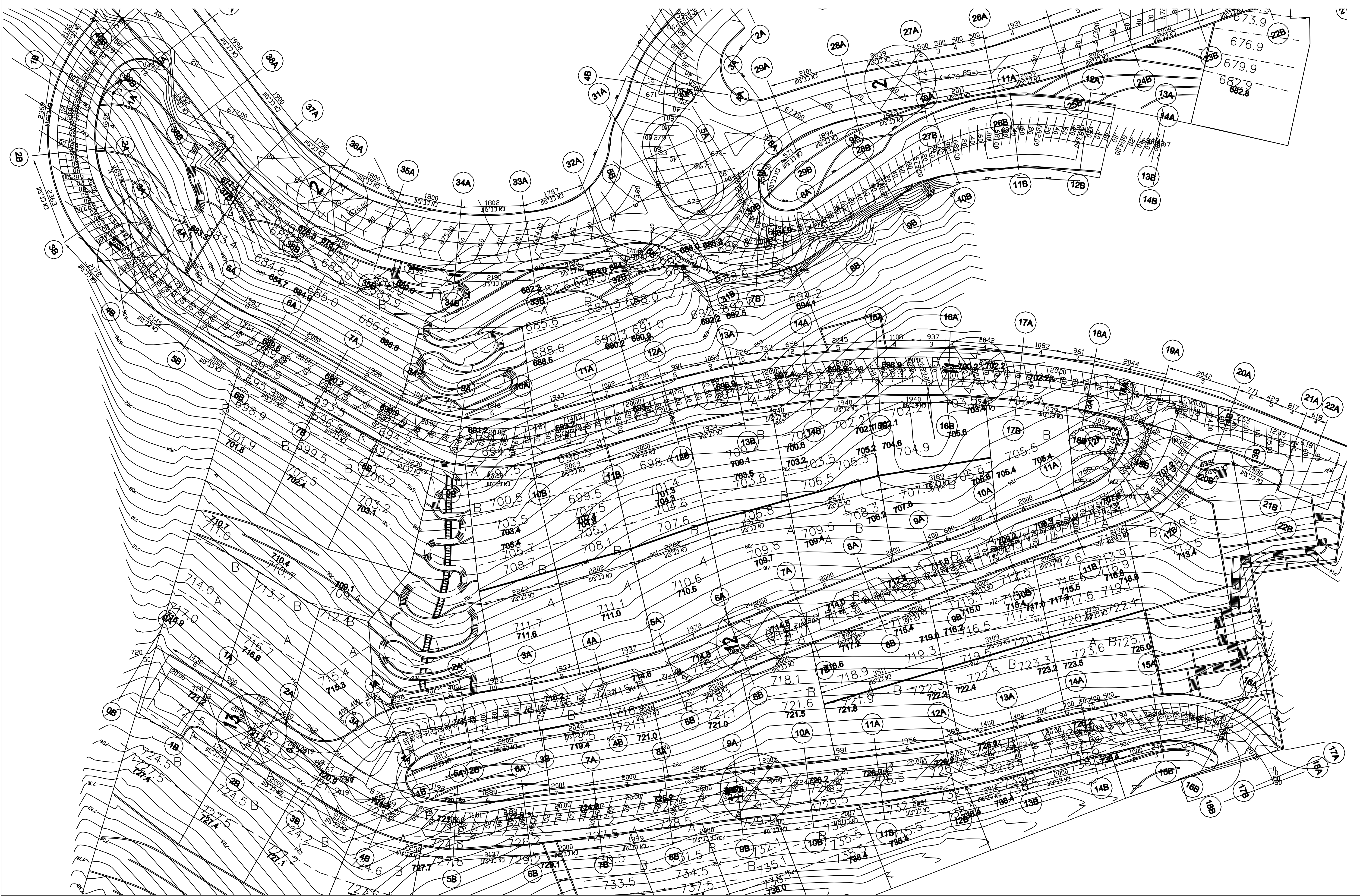

2B
1B
3B
4B
5B
26A
27A
28A
29A
30A
31A
32A
33A
34A
35A
36A
37A
20A
21A
22A
לא לביצוע
673.9
676.9
679.9
682.9
2000
1931

פרט טיפוסי חצר משק
1:50

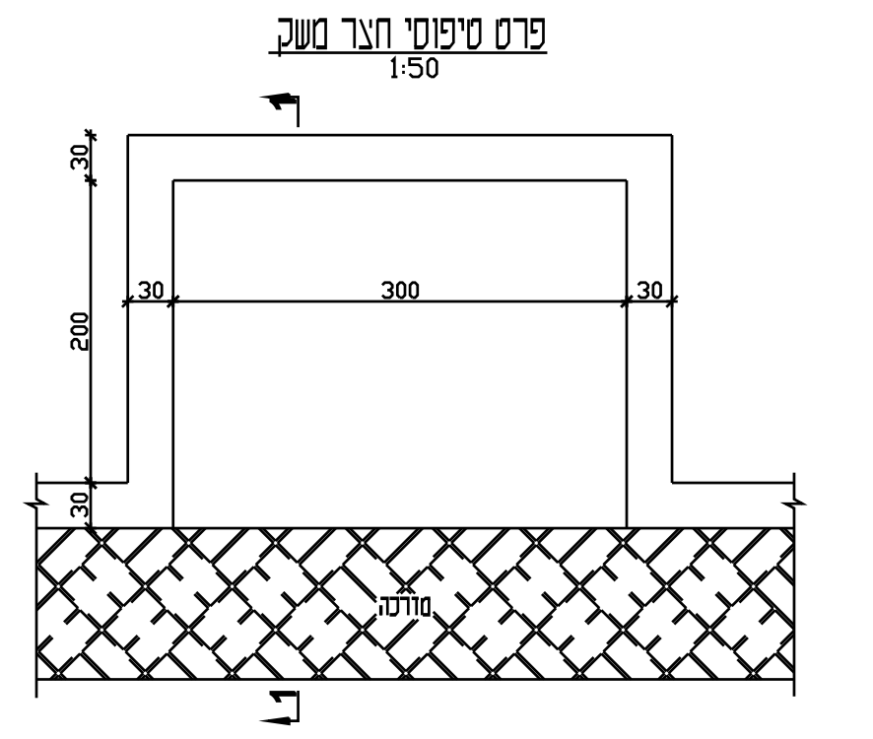
30
200
30
300
30
30
מדרכה

חתך 1-1
1:50

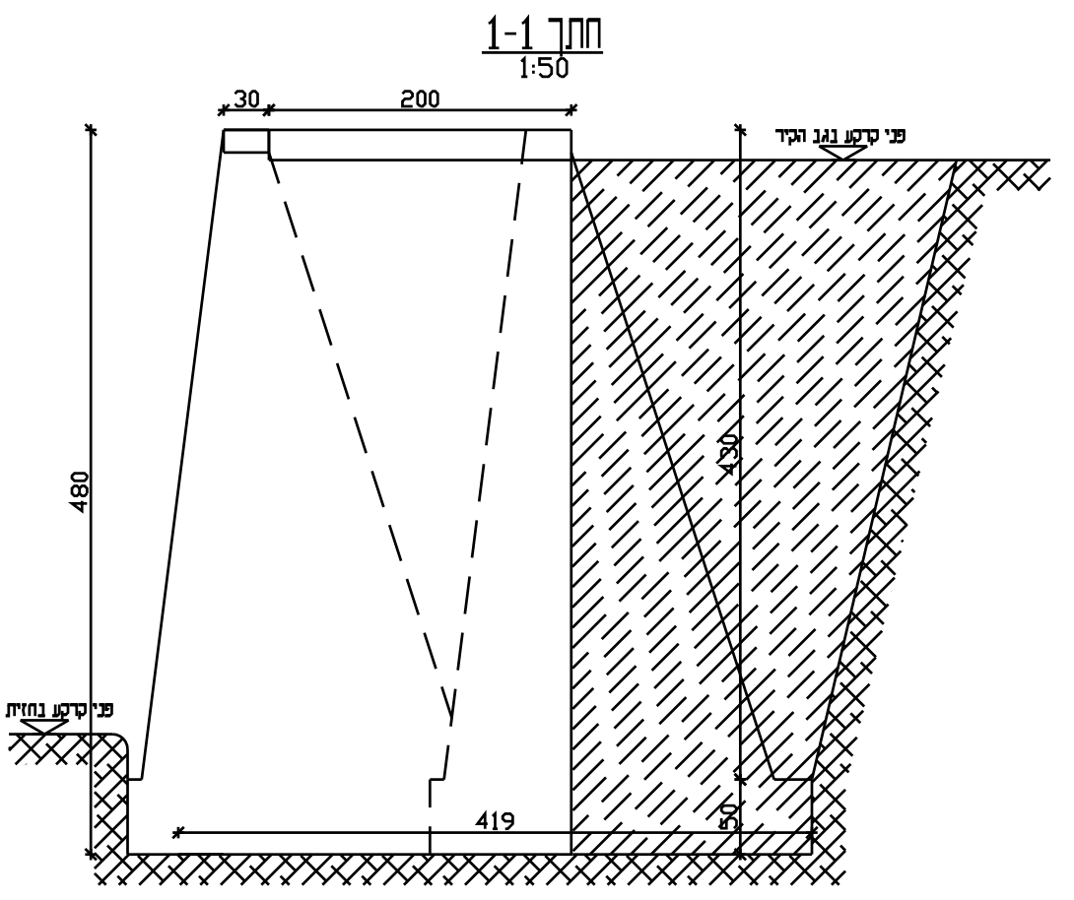
30
200
480
419
430
50
פני קרקע בגב הקיר
פני קרקע בחזית הקיר

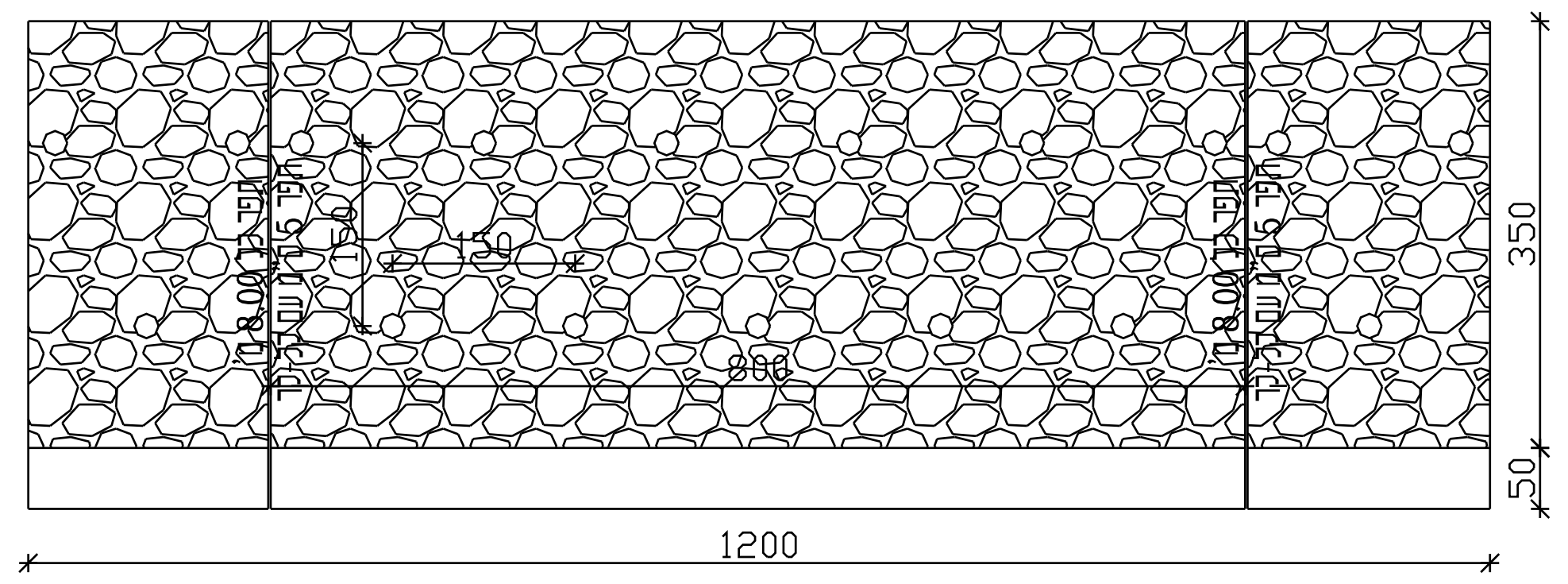
תפר כל 8.00 מ'
150
150
800
350
50
1200

טיפוס	H	A	B	C
1	1.80	0.08	1.10	0.37
2	2.30	0.12	1.30	0.53
3	2.80	0.25	1.60	0.70
4	3.30	0.28	1.80	0.87
5	3.80	0.42	2.10	1.03
6	4.30	0.55	2.40	1.20
7	4.80	0.68	2.70	1.37
8	5.30	0.72	2.90	1.53
9	5.80	0.85	3.20	1.70
10	6.30	0.98	3.50	1.87
11	6.80	1.12	3.80	2.03

פרט קיר תומך טיפוסי
1:25

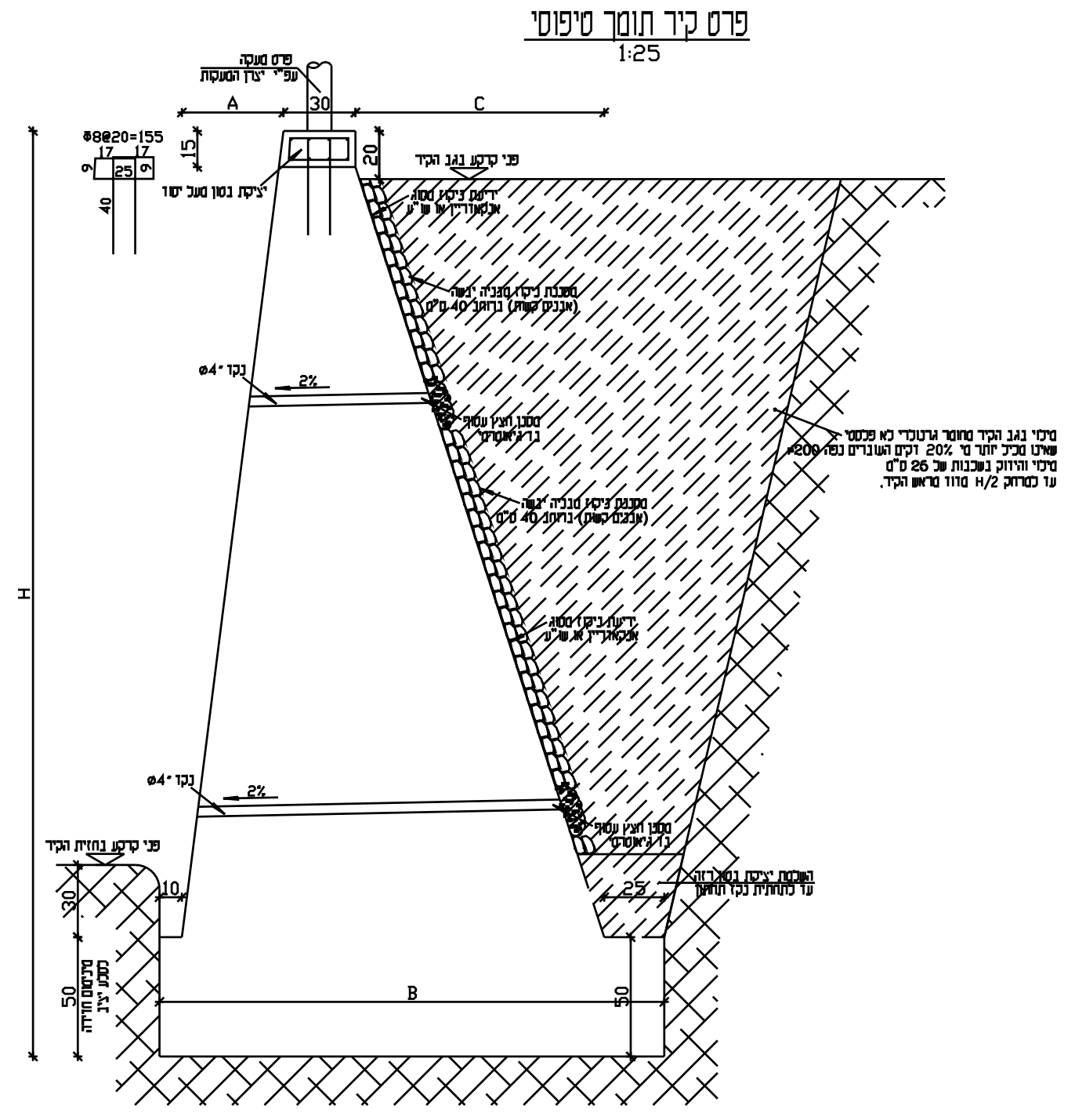
פרט מעקה
עפ"י יצרן המעקות
A
30
C
Φ8@20=155
17
17
25
9
9
40
15
20
יציקת בטון מעל יסוד
פני קרקע בגב הקיר
ø4" נקז
2%
ø4" נקז
2%
H
פני קרקע בחזית הקיר
10
30
50
מינימום חדירה
לסלע יציב
B
50
25
השלמת יציקת בטון רזה
עד לתחתית נקז תחתון
מילוי בגב הקיר מחומר גרנולרי לא פלסטי
שאינו מכיל יותר מ 20% דקים העוברים נפה 200#
מילוי והידוק בשכבות של 25 ס"מ
עד למרחק H/2 מעל מראש הקיר.

1. סוג הבטון ב-20

שנויים

מספר	תאור	תאריך	חתימה
1	עדכון כללי	11.03.15	
2	עדכון כללי	05.08.15	
3	עדכון סטטוס	19.08.15	

בנין/פרוייקט : רחבת שכונת חיילים משוחררים - פקיעין

לעיון | למכרז | **לביצוע**

תכנית כבישים

3
מהדורה

תאריך עדכון אחרון:
19.08.15

שרטט:
קנ"מ: **1:500**
תאריך: **22.02.15**

אדריכל:
בדק ואישר: טל שורק

שרטוט מס. : **812-100**
שם הקובץ: **812-100**

משרד שורק
מהנדסים יועצים
שדרות גולומב 19 חיפה. מיקוד 33391
טלפון : 04-8370003 פקס : 04-8370663
דאר אלקטרוני: E-MAIL: tal@sorek.co.il